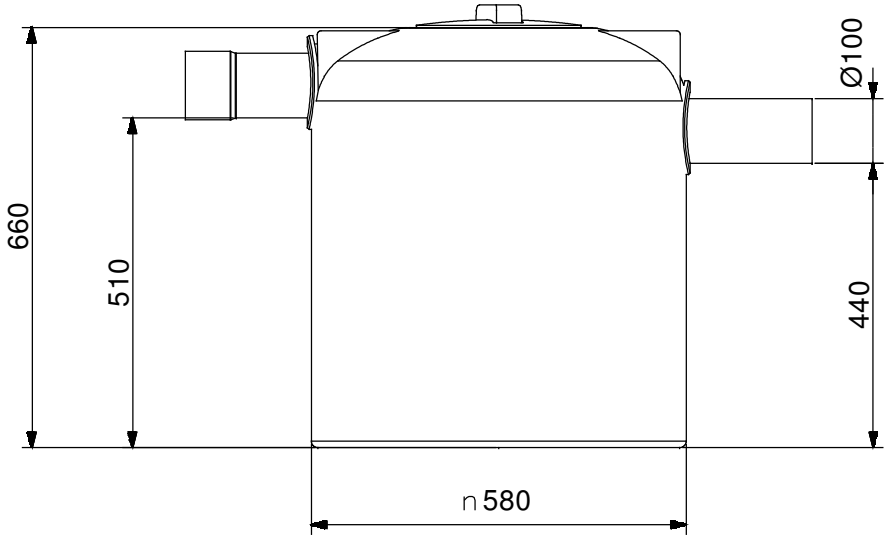

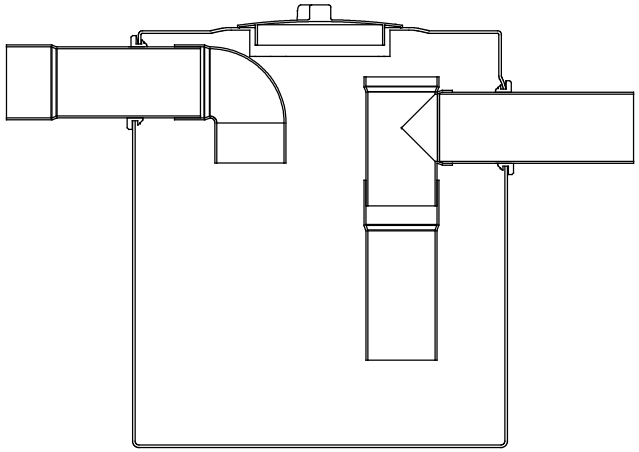

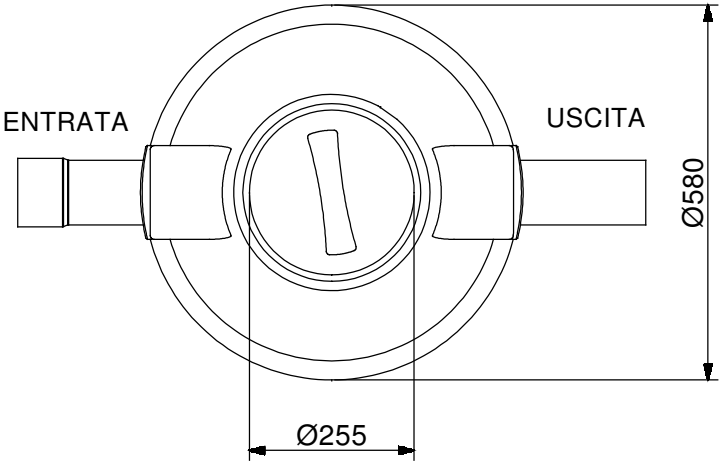

REV.	DESCRIZIONE REVISIONE		DATA	FIRMA
	DISEGNATO	CONTROLLATO	APPROVATO	
DATA	08/03/2018			
FIRMA	A.Galavotti			
MATERIALE: LLDPE			SCALA:	
DENOMINAZIONE: Degrassatore liscio (DD150)				

La ROTOTEC S.p.A. si riserva a termini di legge la proprietà di questo disegno, con divieto di riprodurlo o di renderlo comunque noto a terzi senza la specifica approvazione.

CODICE ARTICOLO

DD150

ROTOTEC S.p.A.

K:\ISO_9001\LOGO_ISO\ISO9001\ISO 9001 BUREAU v n° Cert.JPG

Sede e Stabilimento: Via dell'Artigianato, 6
61026 Lunano (PU)
Tel: (+39) 0722/7228-722801
Fax: (+39) 0722/70599
Sito web: www.rototec.it
E-mail: rototec@tubi.net

A3