Yuli Square B125 300X300
MB300300YB
Grating Weight: 4.5kg
Frame Weight: 3.5kg
Total: 8kg
D.I GGG50

מדגם רשום
זכויות יוצרים שמורות

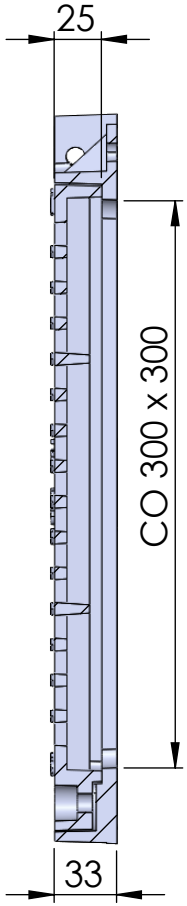

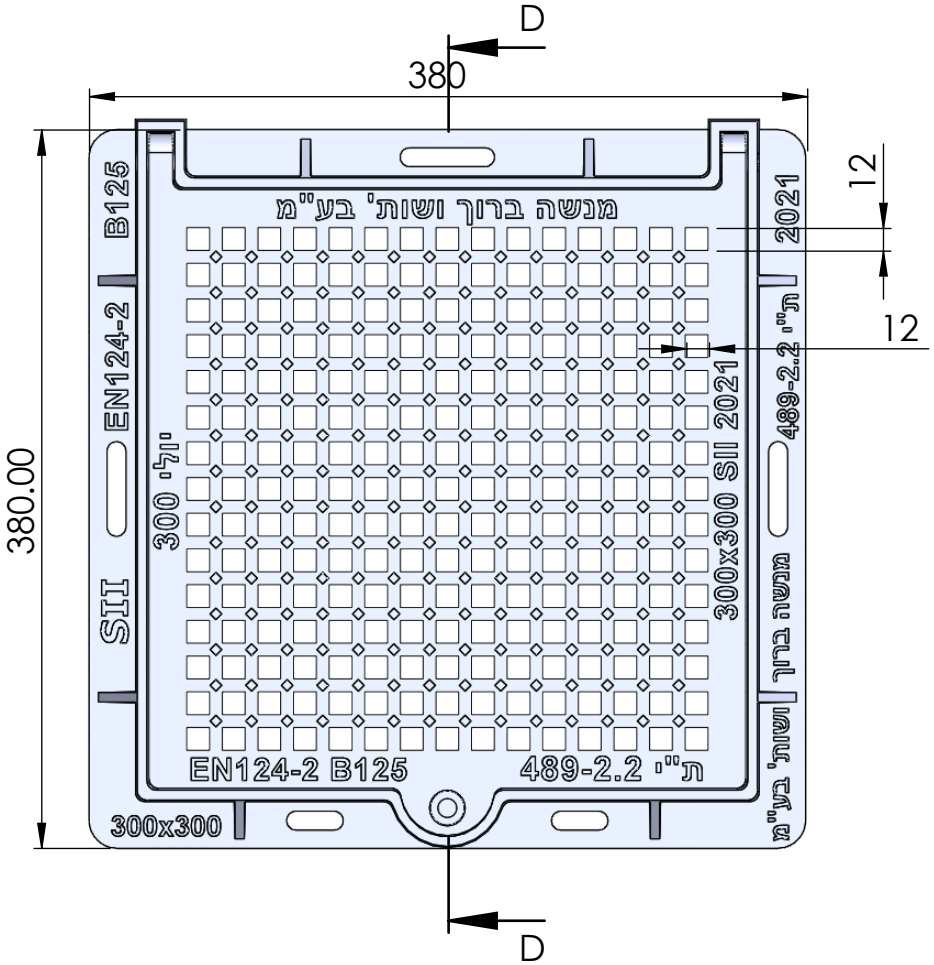

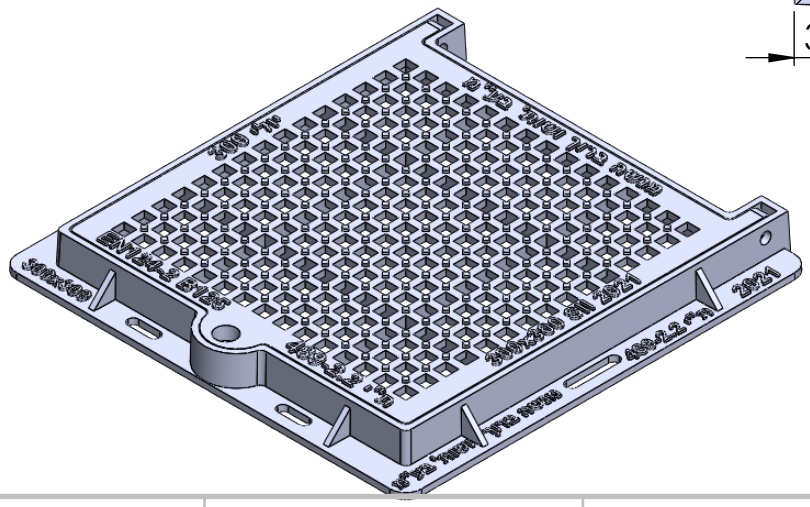

UNLESS OTHERWISE SPECIFIED: DIMENSIONS ARE IN MILLIMETERS	MODEL: 300 יולי ריבועית	mb	MENASHE BARUCH & PARTNERS LTD. INFRASTRUCTURE PRODUCTS www.mb-ltd.co.il
	MATERIAL:		TITLE:
	Weight:		
	Scale:		DWG NO.