Bricks Filled Cover
Cover Weight: 61kg
Frame Weight: 21kg
TOTAL: 82kg
Material:
Steel DIN 1.0044 (S275JR)
Coating:
Hot Dip Galvanized According to:
BS EN ISO 1461:2009
General thickness: 4mm

מדגם רשום
זכויות יוצרים שמורות

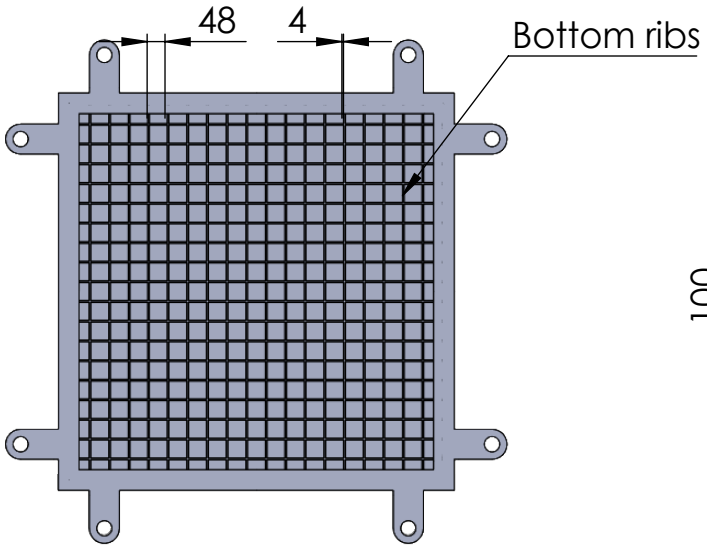

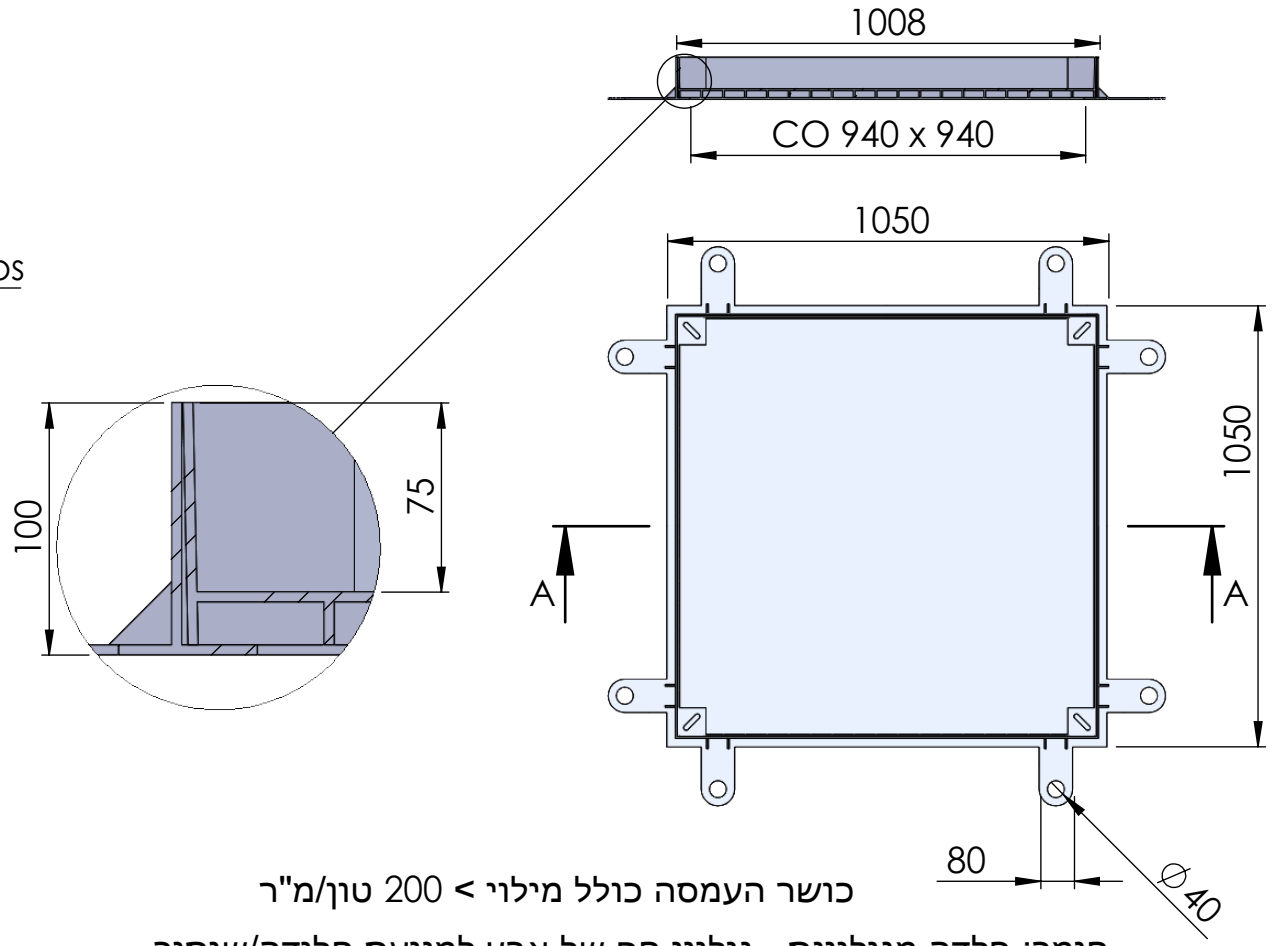

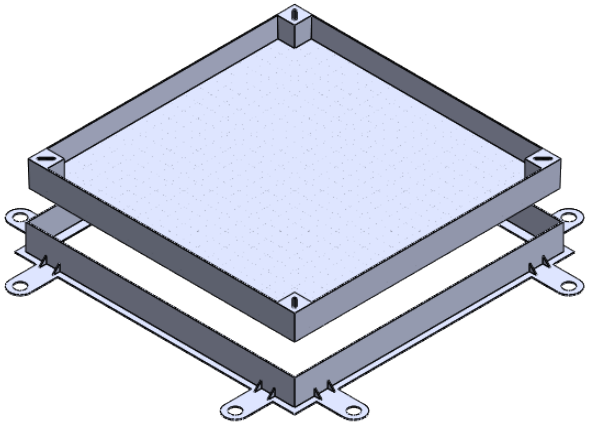

כושר העמסה כולל מילוי > 200 טון/מ"ר

חומר: פלדה מגולוונת - גילוון חם של אבץ למניעת חלודה/שיתוך

UNLESS OTHERWISE SPECIFIED: DIMENSIONS ARE IN MILLIMETERS	MODEL: MB10001000		MENASHE BARUCH & PARTNERS LTD. INFRASTRUCTURE PRODUCTS www.mb-ltd.co.il
	MATERIAL:		TITLE: Assembly
	Weight:		
	Scale:		DWG NO. 1